ХСИ07.050.1.000

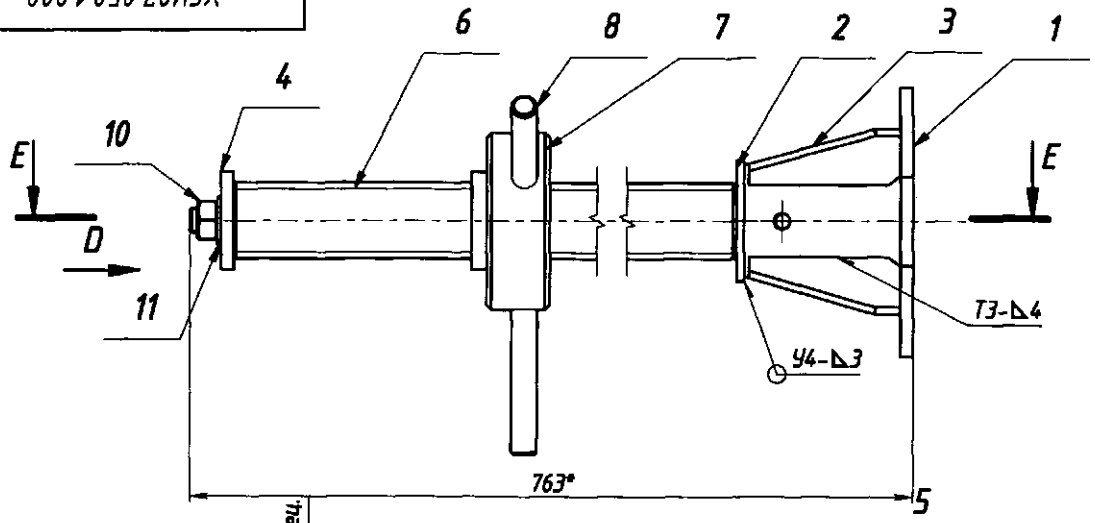

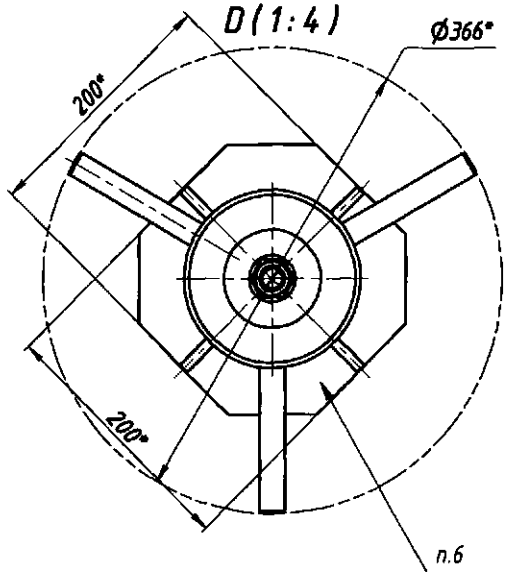

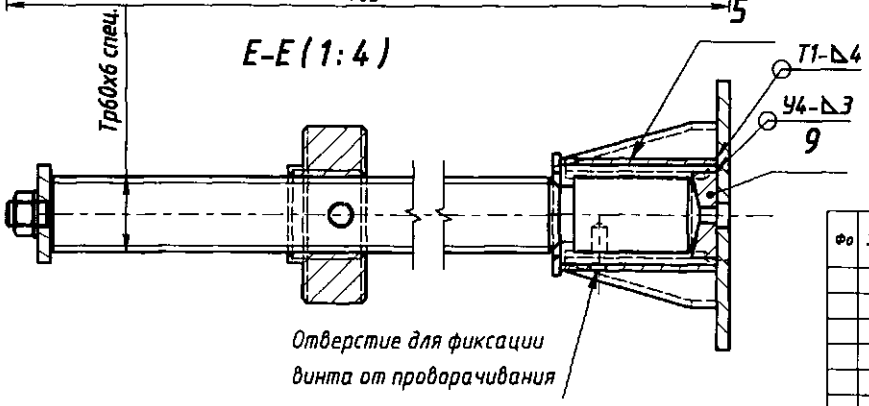

1. Металлоконструкцию изготавливать в соответствии с требованиями СНиП III-18-75.
2. *Размеры для справок.
3. Неуказанные предельные отклонения размеров $\pm \frac{IT14}{2}$.
4. Сварка в среде защитных газов по ГОСТ 14771-76.
5. Метод контроля сварных швов принимать по п.п. 1,2 табл.42 СНиП III-18-75. Нормы технических дефектов принимаются по табл.41 СНиП III-18-75 для III категории сварных швов.
6. Место клейма сварщика. Глубина клеймения 0,3...0,5 мм.
7. Покрытие: грунт-эмаль.

Фо	За	Поз.	Обозначение	Наименование	Кол.	Примечание
				Детали		
		1	01.0.093	Пята	1	
		2	01.0.674	Крышка	1	
		3	01.0.675	Косынка	4	
		4	01.0.676	Шайба	1	
		5	03.0.222	Стакан	1	
		6	09.0.182	Винт	1	
		7	09.0.183	Гайка	1	
		8	09.0.184	Ручка	3	
		9	09.0.185	Упор	1	
				Стандартные изделия		
		10		Гайка М20-6Н ГОСТ 5915-70	1	
		11		Шайба 20 ГОСТ 11371-78	1	

ХСИ07.050.1.000

Изм.	Лист	№ докум.	Подп.	Дата	Домкрат ИПРС	Лит.	Масса	Масштаб
Разраб.		Раков Н.Д.		08.07.2016			27,57	1:4
Пров.						Лист	Листов 1	
Т. контр.								
Нач.отд.		Булавин С.Б.		14.07.16	ООО "ПТК ХСИ"			
Н. контр.								
Утв.		Булавин С.Б.		14.07.16				

Перв. примен. | Справ. № | Подп. и дата | Инв. № дубл. | Взам. инв. № | Подп. и дата | Инв. № подл.

Копировал | Формат А3